MIETE-REGIONAL.de

DATENBLATT

WIESECKER GROUP

Mikrobagger 0,95 t *

Eigenschaften / Ausstattung und Zubehör

- graben leicht gemacht
- geringe Abmaße für sehr beengte Baustellen
- einfach und leicht zu bedienen

Spezifikationen

Gewicht	0,95 t
Grabtiefe	1,69 m
Reichweite	3,11 m
Beschreibung	Kurzheckbagger, mit Planierschild
Ausschütthöhe	1,98 m
Transportbreite	0,70 m
Transportlänge	2,68 m
Transporthöhe	2,31 m
Heckschwenkradius	0,80 m
Leistung	9,0 kW
Ausbrechkraft (Ausleger/Löffel)	4,6 / 9,3 kN
Raupenfahrwerk	Ja
Fahrgeschwindigkeit	1,8 km/h
geländegängig	Ja
Antrieb	Diesel

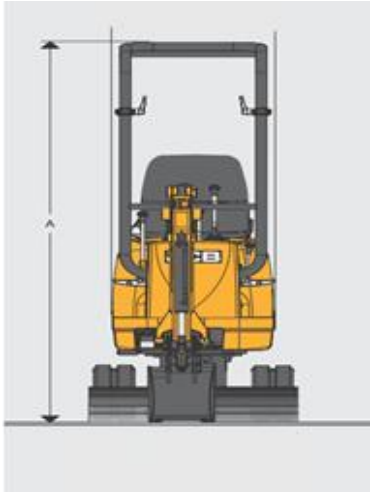

Wir helfen direkt vor Ort oder telefonisch!
Zögern Sie nicht uns zu besuchen oder anzurufen. Unsere kompetenten Mitarbeiter helfen Ihnen gerne weiter. Mit unserer Erfahrung können wir Ihnen das passende Mietgerät zur Verfügung stellen. 03443 33 56 333

© WIESECKER GROUP · Inhaber: Uwe Koblenz · Zentraldisposition: Tagewerbener Straße 108, 06667 Weißenfels · Eine elektronische oder sonstige Vervielfältigung ist nur mit ausdrücklicher schriftlicher Genehmigung der WIESECKER GROUP möglich. Technische Änderungen vorbehalten. Für alle Maschinen sind die Daten im Betriebshandbuch maßgeblich! Bilder und Grafiken dieser Broschüre werden mit Lizenzen von Shutterstock.com, iStockphoto.com und Freepik.com verwendet.

Arbeitsbühnen, Baumaschinen, Baugeräte, PKW-Anhänger, Krane, Fahrzeuge, u.v.m.

REGIONALE VERMIETUNG

- Selbstabholung durch regionalen Standort
- fachkundiges Personal
- Vor-Ort-Service

So erreichen Sie uns:
Tagewerbener Str. 79
06667 Weißenfels
03443 33 56 333
info@miete-regional.de

Geschäftszeiten:
Mo–Fr 7:00–17:00 Uhr
Sa 9:00–13:00 Uhr
und nach Vereinbarung

Wiesecker Group:
Inhaber Uwe Koblenz

Rechtliches:
Datenschutz
Impressum
AGBs

Online-Mietanfrage
Scannen Sie den QR-Code, um das passende Gerät für Ihr Projekt in Ihrer Region auf unserer Webseite zu finden.

www.miete-regional.de